Detaliu fundație tijă paratrăsnet
scara 1:25

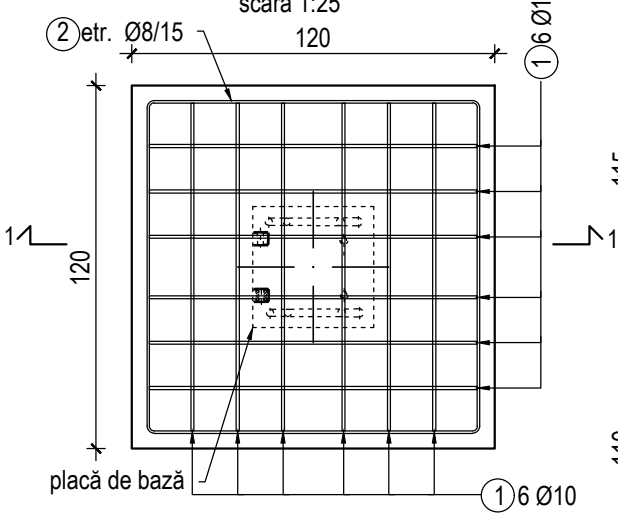

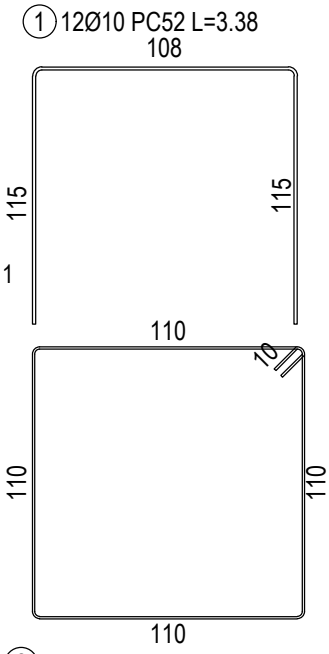

BETON: clasa C25/30 - în fundație
- dozaj minim de ciment: 300 kg/mc
- A/Cmax=0.5
- dimensiune maximă agregat: 16mm
- clasa de expunere: XF1

EXTRAS DE ARMATURA

Denumire	Poziția	Ø	Buc./el.	Lungime (m)	OB37	PC52
					Ø8	Ø10
					0.395	0.617
Fundatie paratrasnet	1	10	12	3.38		40.56
	2	8	8	4.60	36.8	
	3	10	12	2.28		27.36
TOTAL ml.					36.8	67.92
kg / ml					0.395	0.617
TOTAL kg.					14.54	41.91
TOTAL GEN. kg.					56.45	

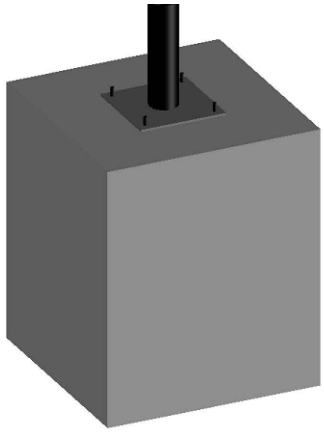

Secțiune 1-1
scara 1:25

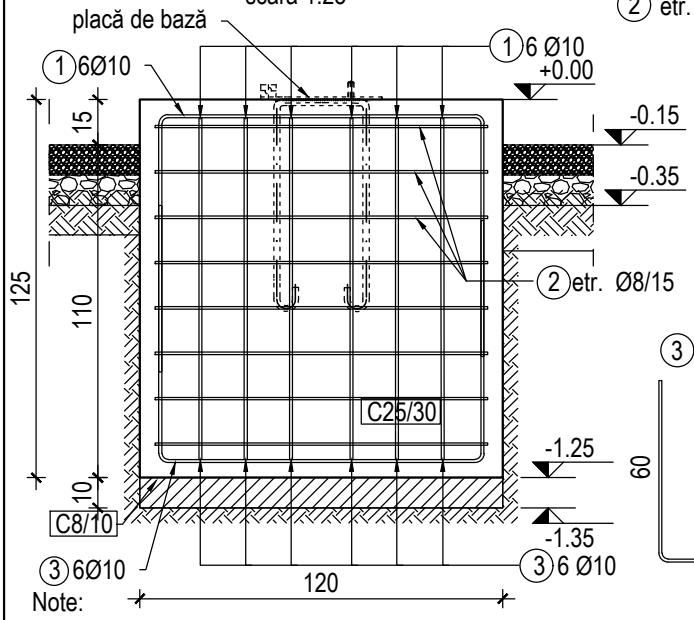

Acoperirea cu beton
- in fundatii : 5cm

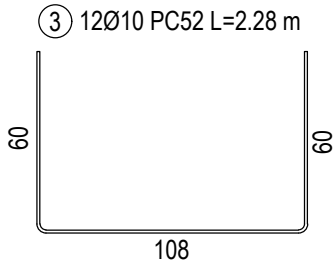

Cantități de materiale:
Beton C8/10 = 0.14 mc
Beton C25/30 = 1.73 mc
Armături PC52+OB37 = 56.45 kg
Distantier de plastic sustinere armatura 5 cm grosime - 4 buc

Note:
- Dozajul de ciment se va stabili de către producător, în funcție de tipul de ciment utilizat, valorile recomandate în proiect fiind cu caracter minimal, conform NE012-Partea 1. Se va respecta rezistența betonului și clasa de expunere indicată în proiect.
- Buloanele de ancoraj se vor achiziționa împreună cu stâlpul de paratrăsnet. Buloanele de ancoraj vor respecta condițiile minime de ancoraj conform prevederilor în vigoare.
- Înălțimea exactă a elevațiilor se va stabili la fața locului, astfel încât echipamentele electrice să vină în contact direct cu acestea și să poată fi fixate.

REV.	DATA	DESCRIEREA MODIFICĂRII	PROIECTAT	VERIFICAT/APROBAT
VERIFICATOR		CERINTA	NR. AUTORIZATIE	

HAGAG ENERGY
HAGAG DISTRIBUTIE SI FURNIZARE S.R.L.
H Herastrau Park, Str. Gheţarilor nr.23-25,
etaj 4, sector 1, Bucuresti, cod postal: 014106
J2025063364005 CIF RO52372058
tel: (+4) 031 005 1520, (+4) 079 133 2800
email: office@hagagenergy.com; www.hagagenergy.com
Autorizatia A.N.R.E. tip PT nr. 24634/ 28.08.2025

Specificatie	Nume	Semnatura
Sef proiect	Chitu Gina Monica	
Proiectat	Teslaru Bogdan	
Desenat	Teslaru Bogdan	

PROIECT: Înființare sistem distribuție gaze naturale în comuna Mârșa, județul Giurgiu
OBIECT: Conducta de racord și SRMP

Beneficiar:
COMUNA MÂRȘA, JUDETUL GIURGIU
Mârșa, județul Giurgiu, CP087160
Email: primariamirsa@yahoo.com
Telefon: 0246-268187

Scara: 1:25
Data: 2025
Faza: DTAC + PT

TITLU PLANSA: Fundatie paratrasnet H>9m
PROIECT NR.: P.0006
PLANSA NR.: PD2G6-0609-C-FPR
Rev. 0
Pagina 1/1